Installations- & skötselmanual

PoolExperten värmepump

POOLEXPERTEN
POOL & SPABAD

Modell Nr:

Tack för att du valt att köpa en värmepump från PoolExperten, var vänlig och läs denna manual noggrant innan installation och uppstart av din värmepump.

PoolExperten Sverige AB - Håtunavägen 8 - 746 51 - Bålsta
0171-581 00 - info@poolexperten.se - www.poolexperten.se

I föreliggande installations- och skötselanvisning går det att läsa om hur installation, drift, service och underhåll ska utföras för att säkerställa rätt funktion. Det är därför viktigt att manualen läses noggrant innan start eller service av enhet. PoolExperten ansvarar ej för skador som sker till följd av felaktig installation, felaktig felsökning eller felaktigt underhåll.

Med reservation för eventuella tryckfel och konstruktionsändringar. Feltolkning, eventuella uppenbara tryckfel och konsekvenser som följd av dessa ansvarar PoolExperten ej för.

Fluorerad växthusgas - (R32)

Enheten innehåller den fluorerade växthusgasen (R32) som krävs för att enheten ska fungera.

Industriell beteckning	HFC-32
Gemensam beteckning	R32
Global uppvärmningspotential (GWP)	675

Mer information finns på själva enheten eller specifikationerna.

VARNING!

Risk för brand och explosion genom läckande fläktvärmeväxlare!

Kylmedelskretsen i denna fläktvärmeväxlare innehåller högt tryck, lättantändlig, luktfri gas. Risk för brand och explosion vid okontrollerat gasläckage.

- Åtgärder för att fylla gas måste utföras av en professionell hantverkare med R32-licens.

- Håll värmepumpen borta från värmekällor och öppen eld.

- Borra inte i eller bränn värmepumpen.

- Använd inga andra föremål än de som tillverkaren tillåter för att påskynda avfrostningen.

- Stäng omedelbart av värmepumpen om du misstänker gasläckage.

- Köldmediet är luktfritt. Håll alltid antändningskällor borta från värmepumpens installationsplats.

- Kontakta en auktoriserad expert om du misstänker gasläckage.

VARNING!

Risk för elektriska stötar!

En felaktig elinstallation eller en för hög nätspänning kan leda till elektriska stötar.

- Låt endast installation, första idrifttagning och underhåll av värmepumpen utföras av auktoriserad tekniker.

- Koppla alltid ur strömförsörjningen om du vill öppna skåpet för att nå inuti värmepumpen eftersom det finns högspänningselektricitet inuti.

- Börja arbetet med värmepumpen först efter kontroll av alla säkerhetsföreskrifter.

- Anslut endast värmepumpen om nätspänningen från eluttaget överensstämmer med den spänning som anges på typskylten.

- Använd inte värmepumpen om det finns synliga skador eller om nätkabeln eller nätkontakten är defekt.

- Öppna inte värmepumpen. Lämna reparationer till kvalificerade specialister. Ansvars- och garantikrav är uteslutna i händelse av reparationer som utförs på egen hand, felaktig användning.

- Se till att barn inte för in några föremål i fläktbladet och värmepumpen.

- Se till att det elektriska systemet som värmepumpen är ansluten till har en jordledare.

- Om enheten skulle installeras där det är sårbart för blixtnedslag måste blixtskyddsmätningar utföras.

VIKTIGT!

- Tillverkaren avvisar allt ansvar för skador som orsakats av människor, föremål och fel på grund av installationen som inte följer manualen. All användning som är utan överensstämmelse vid tillverkningens ursprung kommer att betraktas som farlig.

- Håll alltid värmepumpen på sin avsedda plats och på avstånd från allt som kan orsaka brand.

- Svetsa inte röret om det finns köldmedium i maskinen. Förvara maskinen i ett öppet utrymme vid påfyllning av gas, vilket görs av auktoriserad.

- Töm alltid vattnet i värmepumpen under vintern eller när omgivningstemperaturen sjunker under 0 ℃, annars kommer titan - växlaren att skadas på grund av att den har frusit. I sådana fall kommer det inte garantin att gälla för denna maskin.

- Förvara displayen i ett torrt område för att skydda displayen från att skadas av fukt.

* INNEHÅLLSFÖRTECKNING

1. Ingående delar & tillbehör

2. Säkerhetsföreskrifter

3. Installation

4. Tekniska data

5. El-schema

6. Beskrivning av displayen

7. Justering & uppstart

8. Underhåll & skötsel

9. Felkoder & lösningar

10. WiFi-Funktion

1. Ingående delar & tillbehör

Varje produkt som lämnar vår fabrik innehåller följande delar:

Nr.	Namn	St.	Funktion
1	Installations Manual	1 St	Instruktioner för installation & skötsel
2	Dräneringsslang	1 St	Används för att leda bort kondensvatten
3	Dränerings kontakt	1 St	För att ansluta dräneringsslangen till värmepump
4	Vibrationsdämpare i gummi	4 St	Reducerar vibrationer samt ljud
5	Värmepump	1 Set	För att värma pool vatten
6	Vattenanslutningar	2 Set	För att ansluta pump till vattensystem

För funktion så måste även nedan produkter införskaffas:

Nr.	Namn	St.	Funktion
1	Vatten pump	1	För att cirkulera vattnet genom värmaren
2	Filter system	1	För att rena vattnet innan det passerar värmaren
3	Anslutningspaket för vatten	1	För att ansluta värmepumpen till poolen

NOTERA

Typ och kvantitet av vattenledningar, ventiler, filterutrustning, rengöringsutrustning som används för poolen värme- / cirkulationssystem beror på projektets utformning. Vi föreslår att du inte installerar extra elektriska värmare i systemet. Om du måste installera extra elektrisk värmare, bör den installeras av specialiserad tekniker, PoolExperten har inget ansvar för eventuella problem som orsakas av den extra elektriska värmaren.

Illustration av maskinen

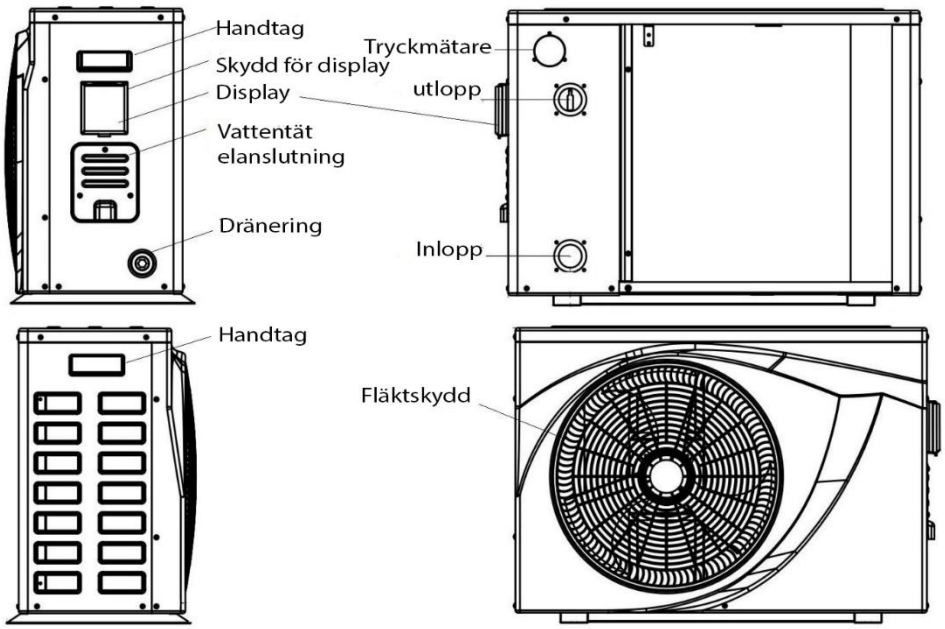

2. Säkerhetsföreskrifter

Användningsområde:

1. Elanslutning: 220~240V/1N~50/60Hz.
2. Omgivande temperatur: -15°C～43°C
3. Vattentemperatur: 8°C~40°C in Heating function
   8°C~28°C in Cooling function

● Var noga att kontrollera jordanslutning, om jordanslutning är felaktig eller inte är gjord, kan detta leda till elektrisk stöt. Var god och stäng av pumpen vid risk för åska eller blixt.

● Om du installerar värmepumpen i ett stängt rum måste den hålla god ventilation.

● Huvudströmbrytaren ska vara utom räckhåll för barn.

● Stoppa inte fingret eller andra saker in luftgallret eftersom fläkten kan orsaka personskador.

● Om en avvikelse inträffar (bränd lukt osv.), Stäng av den manuella strömbrytaren omedelbart och kontakta kundservice.

● Om enheten behöver tas bort, installeras eller repareras ombeds du kontakta specialiserad tekniker för att göra det. Om installationen/ underhållet inte är bra utfört kan det orsaka fel på enheten, elektrisk stöt, brand, skada, läckage etc.

● Får inte ändras/ anpassas, då det kan orsaka elchock eller brand.

● Kontrollera att installationsbasen är tillräckligt stark för att undvika att värmepumpen faller.

● Bekräfta att jordfelsbrytare är installerad för att undvika elektriska stötar eller andra problem.

● När enheten rengörs, bör användningen avbrytas och strömbrytaren stängas av.

3. Installation

3.1 Installation Illustration

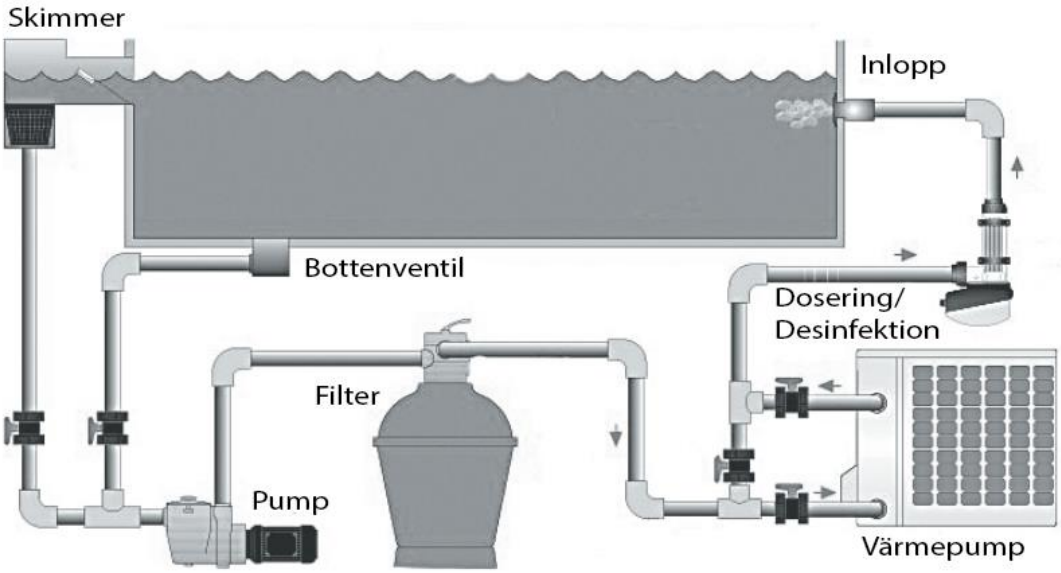

Bilden ovan är endast för referens, var god att ge den till auktoriserad installatör.

3.2 Rekommenderad yta för installation

Håll följande angivna mått för optimal installation och service.

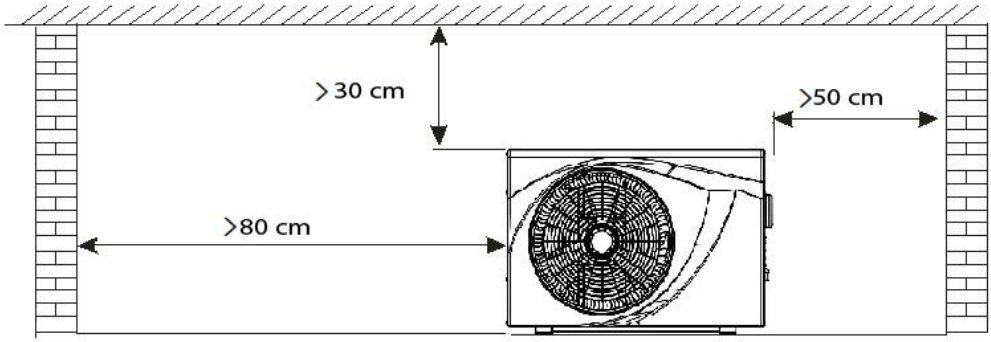

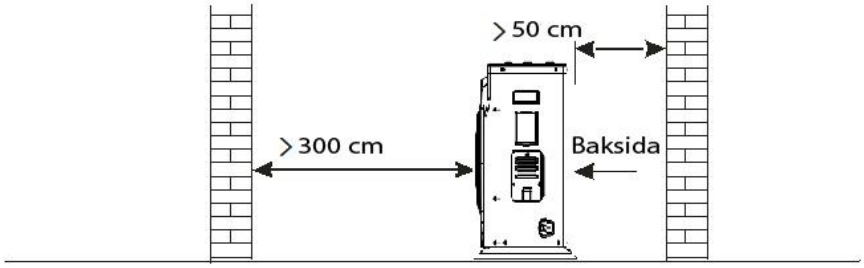

3.3 By-pass kit (tillval)

Vi föreslår att by-pass kit installeras i rörsystemet för att få en bättre justering av vattenflödet.

3.4 Mått på värmepump

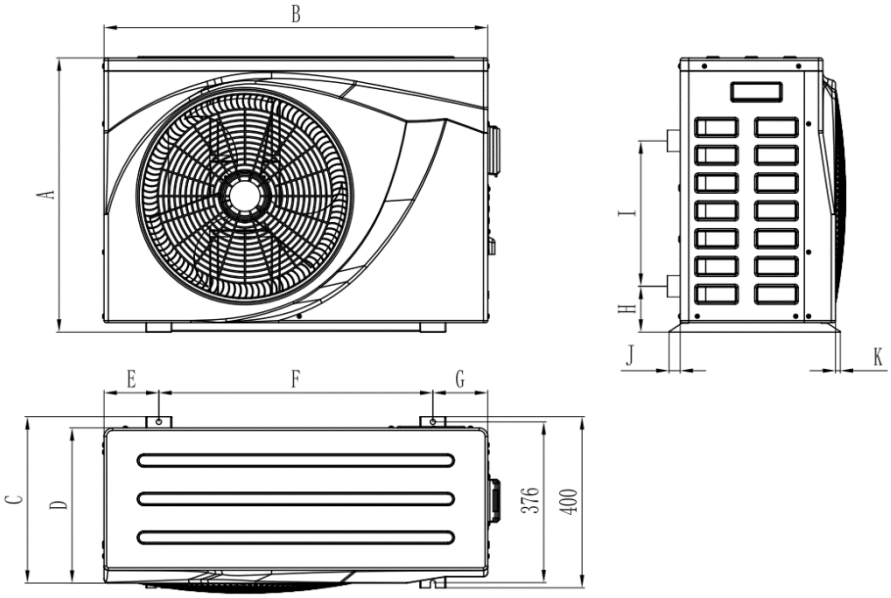

	A	B	C	D	E	F	G	H	I	J	K
07/10kW	591	836	379	335	98	640	98	107	290	26	11
13/17kW	641	896	389	363	128	640	128	107	340	26	11

3.5 Elanslutning

* Föreslagna storlekar på anslutningskabel.

Modell	Kabelspecifikation
07/10kW	3*1.5 mm^2
13/17kW	3*2.5 mm^2
Terminal	Terminal kabel max. 4 mm^2

* Elektrisk anslutning

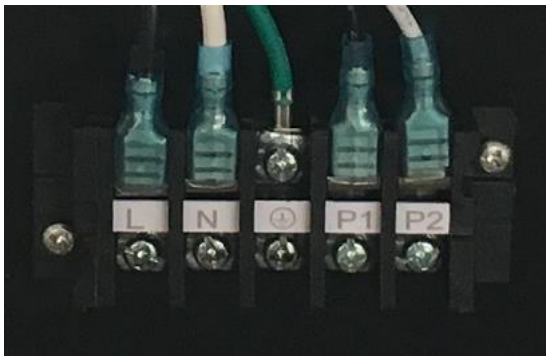

Position L, N och ⏚ är for att ansluta elkabel (220~240V) till värmepumpen.

Position P1 och P2 är för extra enfas vattenpump.

4. Tekniska data

4.1 Specifikation

Modell Nr.	7kW	10kW	13kW	17kW
*** Värmeeffekt vid Luft 26℃, Luftfuktighet 80%, Vatten 26℃ in, 28℃ ut**				
Värmeeffekt (kW)	7.6~1.7	10.5~2.3	13.5~3.0	17~3.8
In effekt (kW)	1.12~0.11	1.54~0.15	1.99~0.19	2.50~0.24
COP	15.8~6.8	15.8~6.8	16~6.8	15.8~6.8
*** Värmeeffekt vid Luft 15℃, Luftfuktighet 70%, Vatten 26℃ in, 28℃ ut**				
Värmeeffekt (kW)	5.8~1.3	7.8~1.7	10~2.2	12.7~2.8
In effekt (kW)	1.18~0.17	1.59~0.22	2.0~0.29	2.59~0.37
COP	7.6~4.9	7.6~4.9	7.6~5	7.6~4.9
*** Generell information**				
Spänning	220~240V/1/50~60Hz			
Start ström (kW)	1.18	1.59	2.0	2.59
Start ström (A)	5.36	7.23	9.09	11.77
Nominellt vattenflöde (m3/h)	2.5	3.5	4.5	5.5
Kylmedia	R32			
Värmeväxlare	Titanvärmeväxlare			
Vattenanslutning (mm)	50			
Luftflödesriktning	Horisontell			
Avfrostning	genom 4-vägs ventil			
Arbetstemperatur (℃)	-15~43			
Material kabinett	ABS			
Fuktskyddsklassning	IPX4			
Ljudnivå dB(A)	≤ 41	≤ 42	≤ 43	≤ 43
Netto vikt (kg)	42	43	53	54
Brutto vikt (kg)	53	54	64	65
Netto dimensioner (mm)	836*379*591		896*389*641	
Paket dimensions (mm)	930*400*650		990*435*750	

* Ovan information kan kommas att uppdateras löpande utan förbehåll.

5. El-schema

5.1 Teknisk beskrivning
07/10kW

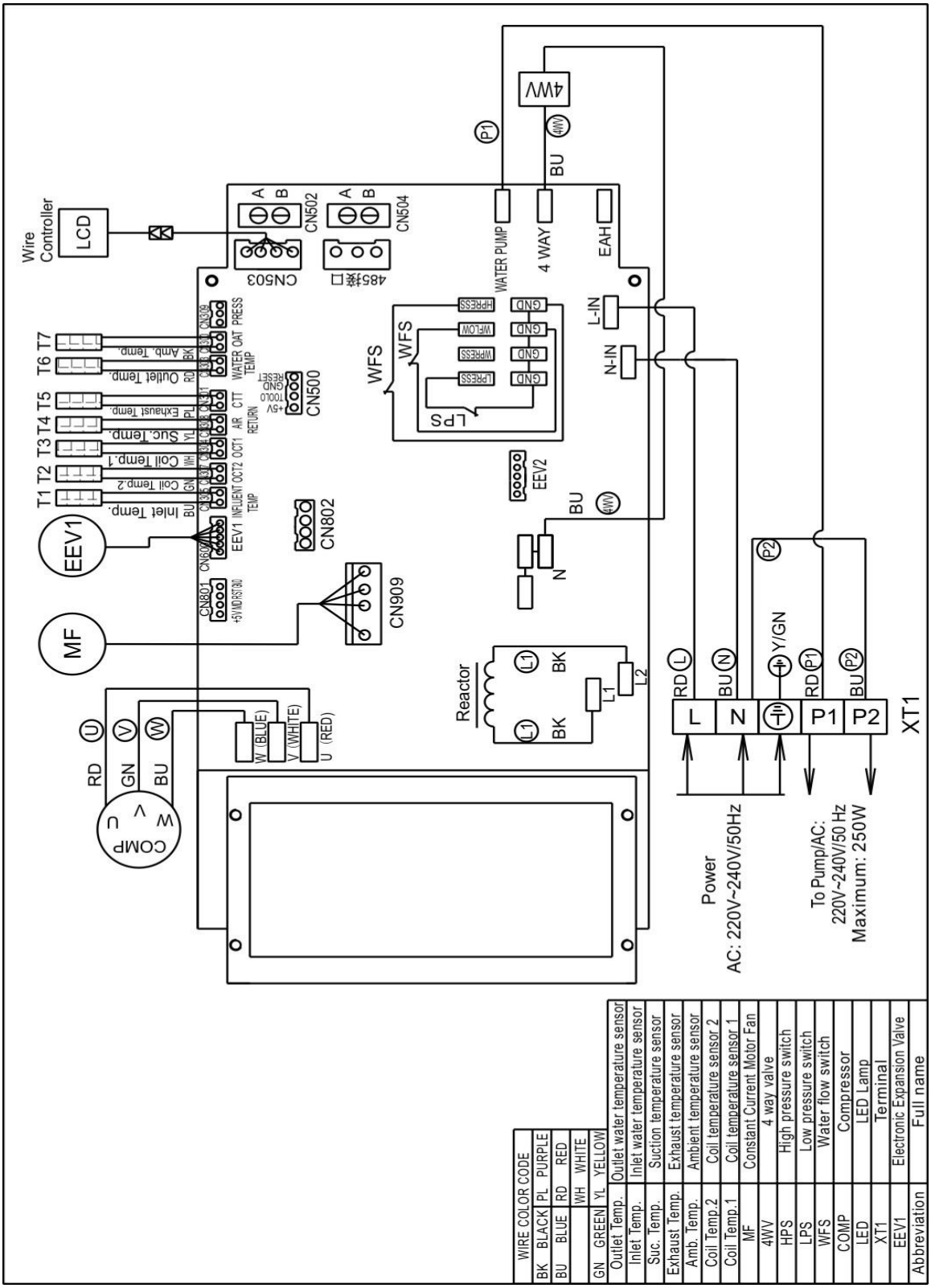

13/17kW

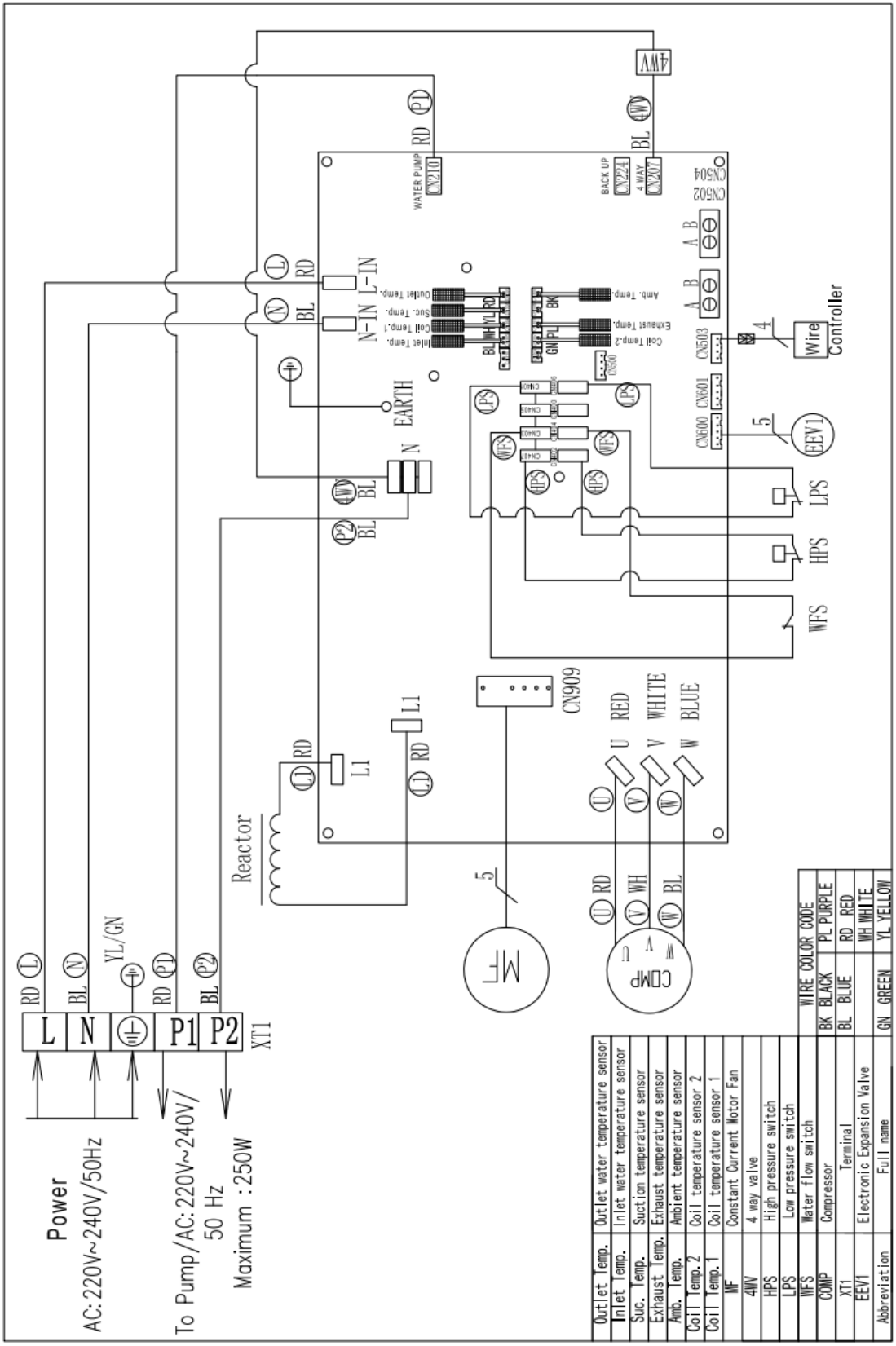
Power
AC:220V~240V/50Hz
To Pump/AC:220V~240V/
50 Hz
Maximum :250W
L
N
P1
P2
XT1
YL/GN
RD
BL
Reactor
L1
MF
COMP
U
V
W
WH
CN909
RED
WHITE
BLUE
WFS
HPS
LPS
EEV1
CN600
CN601
CN503
Wire
Controller
EARTH
N-IN
L-IN
Inlet Temp.
Coil Temp.1
Suc. Temp.
Outlet Temp.
Coil Temp.2
Exhaust Temp.
Amb. Temp.
WATER PUMP
CN210
BACK UP
CN224
4 WAY
CN207
CN502
CN504
4WV
Outlet Temp. Outlet water temperature sensor
Inlet Temp. Inlet water temperature sensor
Suc. Temp. Suction temperature sensor
Exhaust Temp. Exhaust temperature sensor
Amb. Temp. Ambient temperature sensor
Coil Temp.2 Coil temperature sensor 2
Coil Temp.1 Coil temperature sensor 1
MF Constant Current Motor Fan
4WV 4 way valve
HPS High pressure switch
LPS Low pressure switch
WFS Water flow switch
COMP Compressor
XT1 Terminal
EEV1 Electronic Expansion Valve
Abbreviation Full name
WIRE COLOR CODE
BK BLACK PL PURPLE
BL BLUE RD RED
WH WHITE
GN GREEN YL YELLOW

6. Beskrivning av displayen

6.1 Nedan följer en beskrivning av displayen

6.2 Förklaring av display

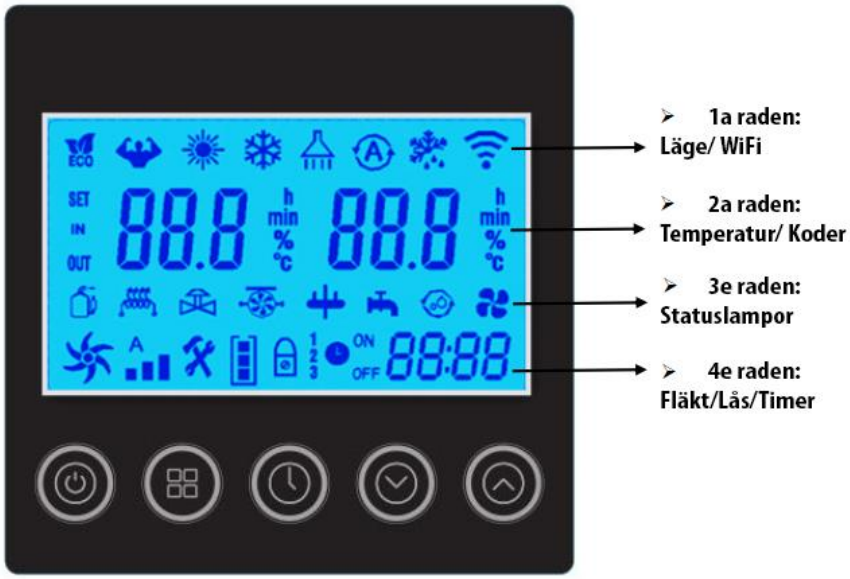

6.3 Start & Lås

Tryck på ⏻ knappen för att starta/stänga av värmepumpen. Denna knapp används även för att återgå till startmenyn.

När värmepumpen är igång, tryck och håll inne ⏻ knappen i 3 sekunder för att låsa eller låsa upp displayen. (Låset är automatiskt aktiverat efter 60 sekunders inaktivitet). När displayen är låst så syns symbolen 🔒.

*** Var god och lås upp displayen innan varje justering I displayen.**

⚠ **Viktigt: Före du börjar, kontrollera att filtrationspumpen är påslagen och att det cirkulerar vatten genom värmepumpen**.

6.4 Välj driftläge

Tryck och håll inne ⊞ knappen I 3 sekunder för att byta mellan nedan 4 driftlägen:

ECO ☀ :***Läge ECO Inverter:*** Välj detta värmeläge för en tyst drift.

:***Läge Boost Inverter:*** Välj detta värmeläge för snabbare uppvärmning.

: ***Läge Kyla Inverter***: Välj detta kyl läge om du vill kyla din pools vatten.

: ***Läge Auto***: Värmepumpen känner själv av om den ska värma eller kyla poolen till utsatt temperatur.

6.5 Ställ in önskad temperatur.

På startmenyn, tryck och för att ställa in den önskade vattentemperaturen i din pool, tryck sedan för att spara din inställning.

När du ställer in din vattentemperatur kommer ikonen ”SET” att lysa, den vänstra är önskad temperatur och den högra är aktuell utloppstemperatur på vattnet.

Efter att du har ställt in din temperatur så kommer “SET” att släckas, den vänstra delen blir nu inloppstemperatur och den högra utloppstemperaturen på vattnet.

6.6 Ställ in klockan

Tryck på för att komma in i tidsinställningar. Ikon för klocka kommer blinka i högra hörnet.

Ändra timmarna genom att trycka på och , sen tryck sedan för att komma till justering av minuter, ändra minuter genom att trycka på och .

Tryck återigen på för att bekräfta inställningen och återgå till huvudmenyn.

6.7 Timer inställning

Tryck och håll inne I 3 sekunder för att komma till inställningar för Timer ON & Timer Off.

kommer att blinka, ställ då in när timern ska starta samt sluta på samma sätt som du justerade klockan.

Notera: Det finns 3 grupper av Timer för att ställa in din vardagliga drift.

Du kan trycka på för att spara aktuell inställning och återgå till huvudmenyn.

Stäng av Timer: Tryck och hall inne i 3 sekunder för att radera alla Timerinställningar.

6.8 Förklaring av andra ikoner

: Avfrostning

: Kompressor

: 4-vägsventil

Fläkthastighet

: Signal från vattenpump

: WiFi funktion

⚠ **Viktigt**: **Om symboler för produkter lyser på rad 3 så är det bra att kontakta servicetekniker för service eller reparation.**

6.9 Manuell avfrostning

Håll ⊞ och ⌄ i 3 sekunder för att starta manuell avfrostning.

6.10 Återställ till fabriksinställning

Håll ⊞ och ◷ och ⌃ och ⌄ I 5 sekunder för att återställa till fabriksinställning.

6.11 Kontroll av driftsparameter

Tryck ⊞ för att komma in i kontroll av drift parameter, tryck sedan ⌄ och ⌃ för att kolla parameter enligt nedan tabell:

Nr°	Förklaring	Mått
C01	Lufttemperatur	°C
C02	Förångartemperatur	°C
C03	Utloppstemperatur	°C
C04	Inloppstemperatur	°C
C05	Reserverad	°C
C06	Reserverad	°C
C07	Temperatur för titanvärmeväxlare	°C
C08	Vatteninlopps temperatur	°C
C09	Vattenutloppstemperatur	°C
C10	Reserverad	
C11	Reserverad	
C12	Reserverad	
C13	Fel i Temperatur sensor	

C14	Fel i kylmediesystem system	
C15	Fel på Inverter driver	
C16	System output	
C17	Drifts status	
C18	AC volt	V
C19	DC volt	V
C20	Aktuell frekvens	Hz
C21	EEV öppen temperatur	
C22	Reserverad	
C23	Värmepump spänning	A
C24	Kompressor spänning	A
C25	DC fläkt motor1 hastighet	Rpm
C26	Önskad frekvens på kompressor	Hz
C27	DC fläkt motor2 hastighet	Rpm
C28	Mjukvaruversion på kontroll system	
C29	Hårdvara version	
C30	Display version	

7. Justering & uppstart

7.1 Tänk på

● Öppna vattensystemets ventiler, tillsätt vatten i systemet och avlufta systemet.

● Justera flödet efter att du kontrollerat parametrarna I systemet.

● När strömmen är på, starta och testkörsystemet så du ser att allt fungerar som det ska.

● För att undvika farliga olyckor, så är det förbjudet att forcera funktionen.

7.2 Förberedelser innan justering, kontrollera att:

● Systemet är korrekt installerat.

● Slangar och rör är installerade på rätt plats.

● Tillbehören är installerade.

● Det finns bra dränering för kondensvatten.

● Jordfelsbrytaren fungerar som den ska

● Det är rätt spänning fram till din värmepump.

● Luftinsug samt utlopp är fria och pumpen star i ett fritt läge.

7.3 Justering av värmepump

● Kontrollera så att kontrollpanelen fungerar korrekt.

● Kontrollera så att pumpen kan dränera kondensvatten väl.

● Kontrollera så att enheten fungerar som den ska efter uppstart.

● Kontrollera så att utloppsvattnet är varmare än inloppsvattnet.

● Kontrollera om det är onormalt ljud eller vibrationer från din värmepump när den är på.

● Kontrollera så att utloppsvind, ljud eller kondensvatten inte påverkar kringliggande miljö.

● Kontrollera om det är läckage på kylmedia.

● Om någon felkod kommer upp, var god att kontrollera instruktionen för att göra felsökning.

8. Underhåll & skötsel

8.1 För att säkerställa att din värmepump fungerar som den ska, behöver värmepumpen kontrolleras och servas med jämna mellanrum. Under underhåll, var god att vara uppmärksam på följande:

● När du behöver öppna kabinettet och göra inspektion på insidan, var god att kontrollera att strömmen är frånslagen innan luckan öppnas.

● För att säkerställa en stabil drift, var god att inte ändra några inställningar.

● Var noga med att kontrollera att alla parametrar är normala under drift.

● Kontrollera den elektriska anslutningen med jämna mellanrum om den är lös, om så dra åt anslutningen.

● Kontrollera regelbundet att alla komponenter ser hela ut, byt ut eventuella felande komponenter i tid.

● Smutsen som samlas på bladen till kylaren ska rengöras var 6e månad.

● När din värmepump har varit avstäng under längre tid som vid vintervila så var noga med att kontrollera att all utrustning är hel och ren.

● Vid byte av komponenter så måste de ersättas med originaldelar, får ej ersättas med liknande komponenter från annan tillverkare.

8.2 Påfyllning av köldmedium

Var noga med att kontrollera tryck på tryckmätaren så att rätt mängd media fylls på. Om det är ett läckage på kylslingan så måste felande komponent bytas ut, kontakta certifierad tekniker för utförande av arbetet.

8.3 Felsökning av läckage

Under felsökning av läckage och tryckprovning, var noga att det inte kommer in luft, etan eller annan lättantändlig gas i kylslingan, det ska endast användas kylmedia även vid felsökning.

8.4 Töm vatten ur värmeväxlaren

Om värmepumpen inte ska användas under lång tid och/ eller under vintervilan, var god att töm ut all vatten ur värmeväxlaren för att förhindra frostsprängning.

8.5 För att ta bort kompressorn, var god att följ följande steg

● Stäng av strömmen till din värmepump

● Töm kylmedian från lågtrycks sida, var noga med att hall en låg tömningshastighet, se till att det inte blir frost.

● Ta bort kompressorns lufttillförsel samt utloppsrör.

● Ta bort kompressorns elkabel.

● Ta bort infästningsskruvarna som håller kompressorn på plats.

● Ta bort kompressorn.

9. Felkoder & lösningar

Kod	Förklaring	Möjlig orsak	Lösning
E03	Vattenflödes skydd	För lågt vattenflöde	Kontrollera ditt pumpsystem, inställningen på din by-pass, om vattenpumpen är på
		Flödesvakten är bortkopplad	Kontrollera kabeln och återanslut vakten
		Flödesvakten är trasig	Byt till en ny
E04	Frysskydd	Luft/ inloppsvatten temperatur är för låg och enheten står på standby	Enheten kommer att starta igen när luft/ vattentemperaturen går upp
E05	Högtrycks skydd	För lågt vattenflöde	Kontrollera ditt pumpsystem, inställningen på din by-pass, om vattenpumpen är på
		Luft/ vatten temperatur är för hög	
		Hastigheten på fläktmotorn är onormal eller så är fläktmotorn skadad	Kontrollera fläktmotorn
		Överskott av köldmedia	Justera mängden köldmedia
		Högtrycks skydd är bortkopplad eller trasig	Återanslut eller by tut ditt högtrycks skydd
		Stopp i rörsystem	Kontrollera rörsystemet
E06	Lågtrycks skydd	Dålig ventilation	Kontrollera omgivningen kring pumpen. Rengör kylaren. Kontrollera fläkten.
		Lågtrycks skydd är bortkopplad eller trasig	Återanslut eller by ut ditt lågtrycks skydd
		Gas läcka (kontrollera manometer)	Hitta läckaget och reparera skadan
		Hastigheten på fläktmotorn är onormal eller så är fläktmotorn skadad	Kontrollera fläktmotorn
		Fläkt blockerad eller stopp i rörsystem	Kontrollera rörsystemet
E09	Dålig kontakt mellan kretskort och display	Dålig kontakt	Kontrollera kontakterna/ kablarna
		Trasig display	Byt display
		Trasigt kretskort	Byt kretskort
E10	Kommunikationsfel mellan kretskort och driver modul	Dålig kontakt	Kontrollera kontakterna/ kablarna
		Trasigt kretskort	Byt kretskort
E12	Utloppstemperatur för hög	För lågt vattenflöde	Kontrollera ditt pumpsystem, inställningen på din by-pass, om vattenpumpen är på
		För lite gas	Kontrollera om det är en gasläcka
		Stopp i rörsystem	Kontrollera rörsystemet
		Utloppstemperatur sensor (lila kontakt) trasig	Byt sensor
E15	Fel i vatteninlopps temperatur sensor (blå kontakt)	Sensor ej ansluten eller trasig	Installera om eller byt sensor
E16	Fel i vattenutlopps temperatur sensor (vit kontakt)	Sensor ej ansluten eller trasig	Installera om eller byt sensor

E18	Fel på kondensor rör temperatur sensor (lila kontakt)	Sensor ej ansluten eller trasig	Installera om eller byt sensor
E21	Fel på lufttemperatur sensor (svart kontakt)	Sensor ej ansluten eller trasig	Installera om eller byt sensor
E22	Skillnad på utlopps och inloppsvattentemperatur för hör	För lågt vattenflöde	Kontrollera ditt pumpsystem, inställningen på din by-pass, om vattenpumpen är på
		Fel på vattenutlopps sensor (röd kontakt)	Byt sensor
		Fel på vatteninlopps sensor (blå kontakt)	Byt sensor
E23	Skydd mor överkylning under kylläge	För lågt vattenflöde	Kontrollera ditt pumpsystem, inställningen på din by-pass, om vattenpumpen är på
		Fel på vattenutlopps sensor (röd kontakt)	Byt sensor
E27	Fel på vattenutlopps sensor (röd kontakt)	Sensor ej ansluten eller trasig	Installera om eller byt sensor
E29	Fel på sugrörs temperatur sensor (gul kontakt)	Sensor ej ansluten eller trasig	Installera om eller byt sensor
E30	Skydd mot låg omgivande lufttemperatur	Utanför temperatur ramen för användning.	Sluta använda värmepumpen
		Fel på lufttemperatur sensor (svart kontakt)	Byt sensor
E32	Skydd mot överhettning vid värmeläge	För lågt vattenflöde	Kontrollera ditt pumpsystem, inställningen på din by-pass, om vattenpumpen är på
		Fel på vattenutlopps sensor (röd kontakt)	Byt sensor
E33	För hög rörtemperatur under kylläge	Luft/ vatten temperatur är för hög under kylläge	Kontrollera parametrar för användning av denna funktion
		Fel på kylsystem	Kontrollera rörsystemet
E34	Fel vid uppstart av kompressor	Dålig kontakt till kompressor	Kontrollera kontakterna/ kablarna
		Fel i fasföljd till kompressor	Kontrollera kontakterna/ kablarna
		Trasigt kretskort	Byt kretskort
E35	För hög spänning till kretskort	Fel spänning till kretskortet	Kontrollera strömförsörjningen
E36	För hög spänning till kompressor	Fel spänning till kompressorn	Kontrollera kontakterna/ kablarna
E42	Fel på invändig rörsensor (grön kontakt)	Sensor ej ansluten eller trasig	Installera om eller byt sensor
E46	Fel på fläktmotor	Dålig kontakt	Kontrollera kablage samt fläktmotor
		Trasig fläktmotor	Byt fläktmotor

10. WiFi-Funktion

1. Ladda ned ”Tuya Smart” Appen

Skanna QR koden nedan för att ladda ner Appen på din mobil.

Eller sök efter ”Tuya Smart” i App Store (IOS) eller Google play (Android)

2. Skapa ett konto

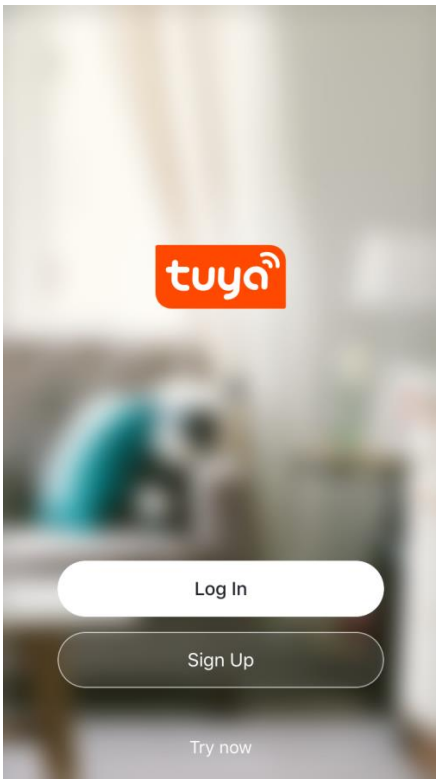

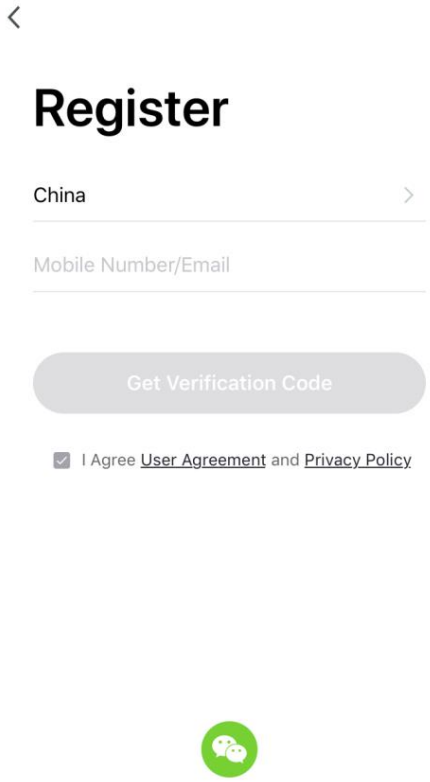

3. Tryck på ‘+’ i översta högra hörnet för att lägga till en enhet
4. Välj ”Andra” och ”Andra WiFi” i Appen

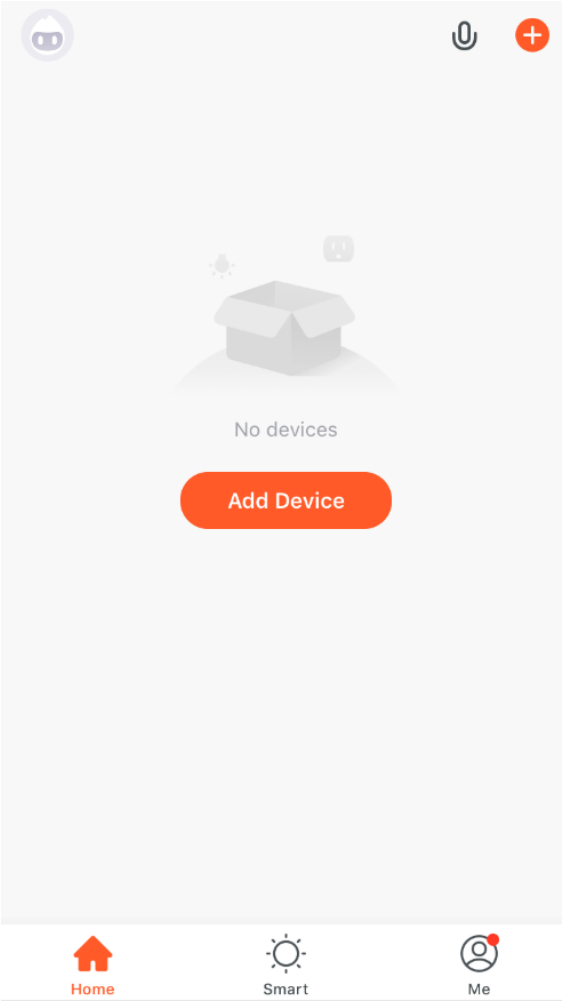

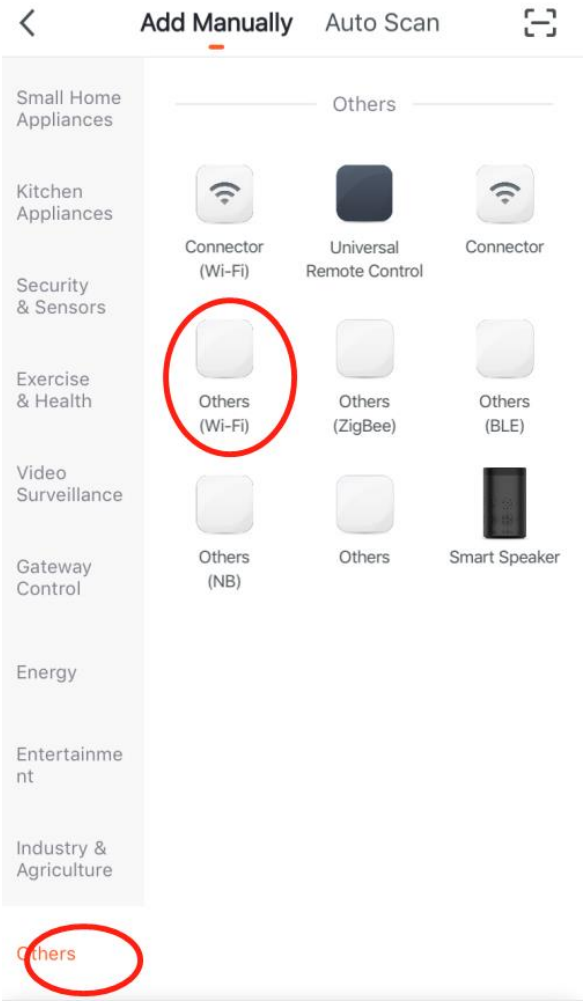

5. Placera din mobil nära din pool värmepump, som är i samma WiFi område.

6. Se till att enheten startas om, lägg sedan till WiFi log in för att ansluta till WiFi.

Återställ WiFi funktionen: Håll inne ⏻ och ⌃ samt ⌄ under 3 sekunder.

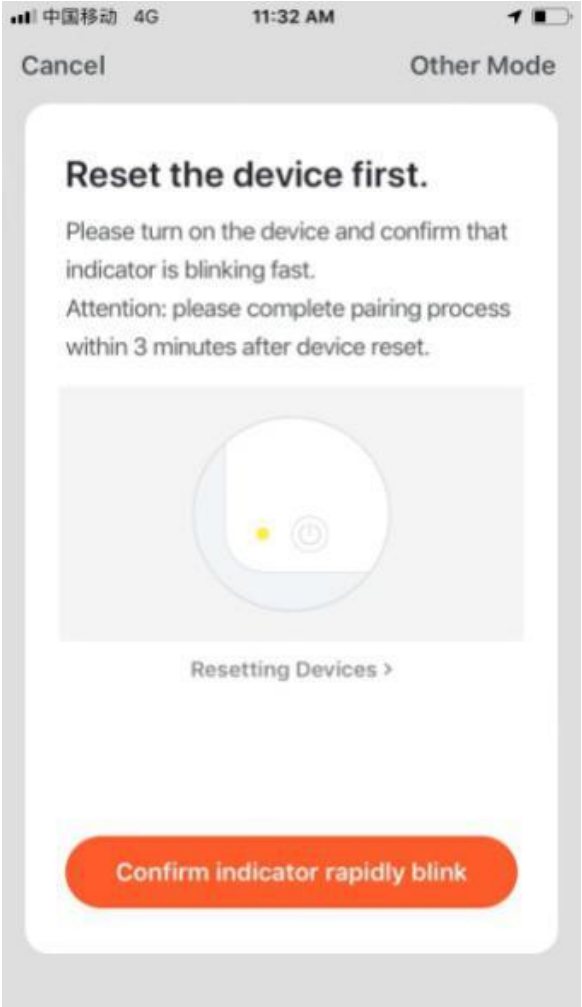

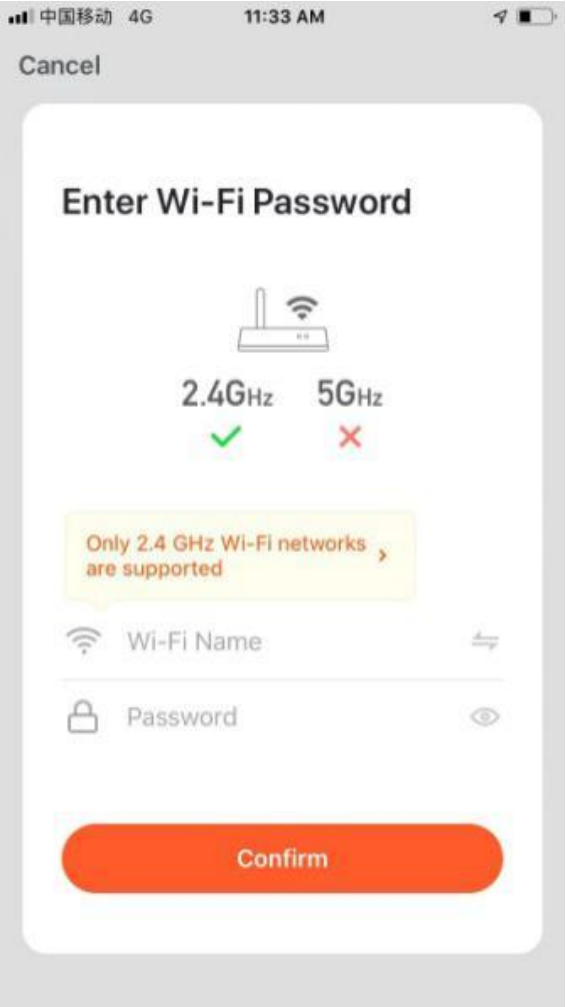

7. Tryck på ”Nästa” för att starta uppkopplingen. Värmepumpen är ansluten om ”uppkopplad” kommer upp, tryck då på ”Finish”.

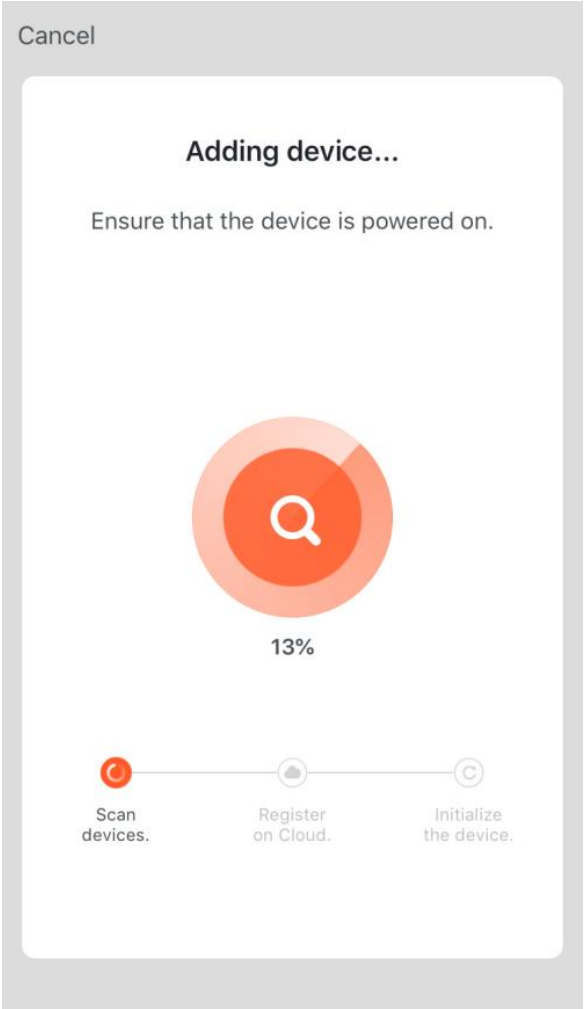

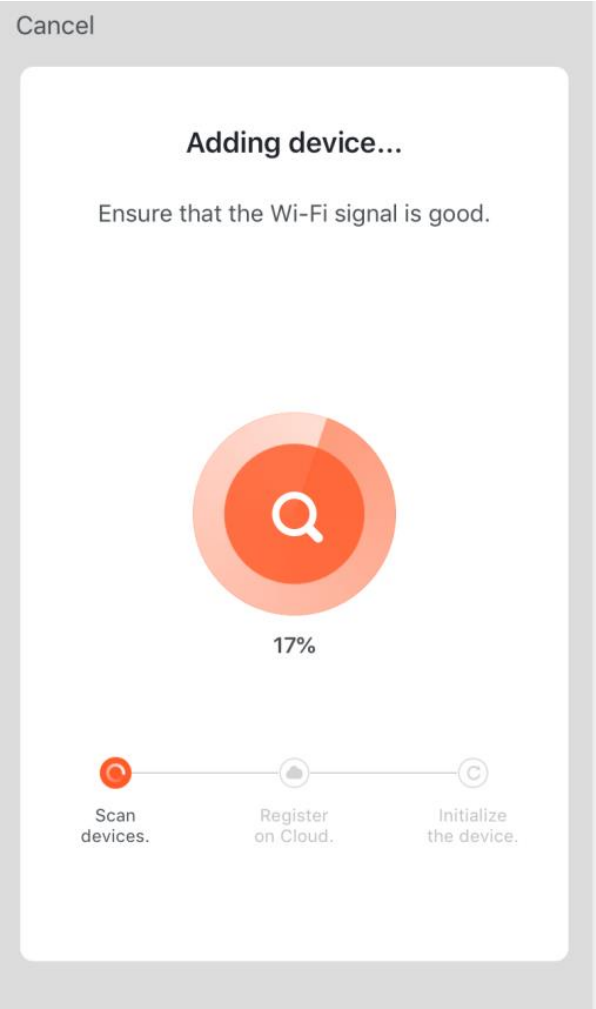

8. Startsida för App

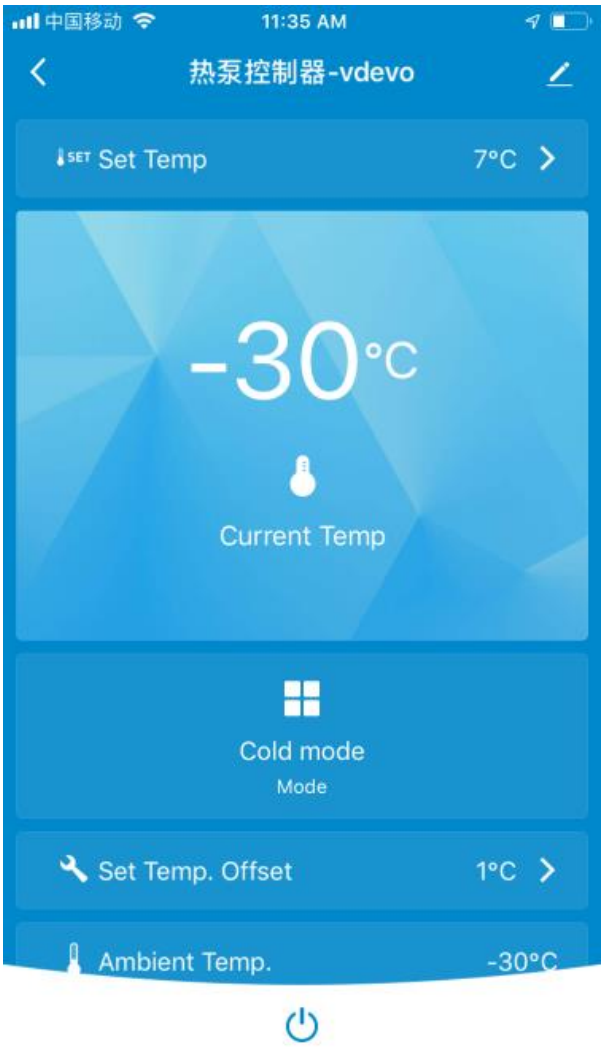

9. Funktioner

Värmepumpsappens funktioner innehåller:

- Starta/ stoppa din värmepump
- Temperaturinställningar
- Val av läge
- Status på fel i din display